Slip-On Line (Titanium)

Produkt-Code: **S-K10SO21-HRAABL** EC EPA CARB RP ECE

Vorgestellt auf der EICMA 2017, auf der auch das Motorrad erstmals präsentiert wurde, ist diese Abgasanlage speziell dafür entworfen worden, sich perfekt an die Linien der Kawasaki Ninja H2 SX anzupassen. Mit ihren Einprägungen auf der Endkappe und dem Hitzeschild, die beide aus handgefertigtem Karbon bestehen, passt sich die Slip-On Line nahtlos an die Form des Bikes ein. Sie ist aus hochwertigem Edelstahl gefertigt und mit einem Schalldämpfer-Gehäuse aus leichtgewichtigem Titan ausgestattet, das für einen sportlichen und auffälligen Look schwarz überzogen wurde. Die Gewichtseinsparung gegenüber der Serienanlage liegt bei rund 33 % . Der Sound der Anlage wurde perfekt abgestimmt, um dem Kompressor-Motor einen tieferen und vollen Motorrad-Klang zu entlocken. Die Leistung steigt im obersten Drehzahlbereich. Sie ist einfach zu installieren, EC/ECE-konform und benötigt keine Neuprogrammierung. Sie ist mit den Kawasaki-Seitenkoffern kompatibel.

TECH. DATEN	EINHEIT	ORIGINAL	AKRAPOVIČ	MAX. WERTE
Maximale Leistung	kW	128.2 bei 10900 rpm	131.5 bei 10900 rpm	+ 3.6 bei 10450 rpm
	PS (m)	174.3 bei 10900 rpm	178.7 bei 10900 rpm	+ 4.9 bei 10450 rpm
	PS (i)	172 bei 10900 rpm	176.3 bei 10900 rpm	+ 4.8 bei 10450 rpm
Maximales Drehmoment	Nm	122.9 bei 9200 rpm	125.4 bei 9650 rpm	+ 4.8 bei 6750 rpm
	lb-ft	90.6 bei 9200 rpm	92.5 bei 9650 rpm	+ 3.5 bei 6750 rpm
Gewicht	kg	5.9	3.9	- 2
	lb	13	8.6	- 4.4

KAWASAKI H2 SX

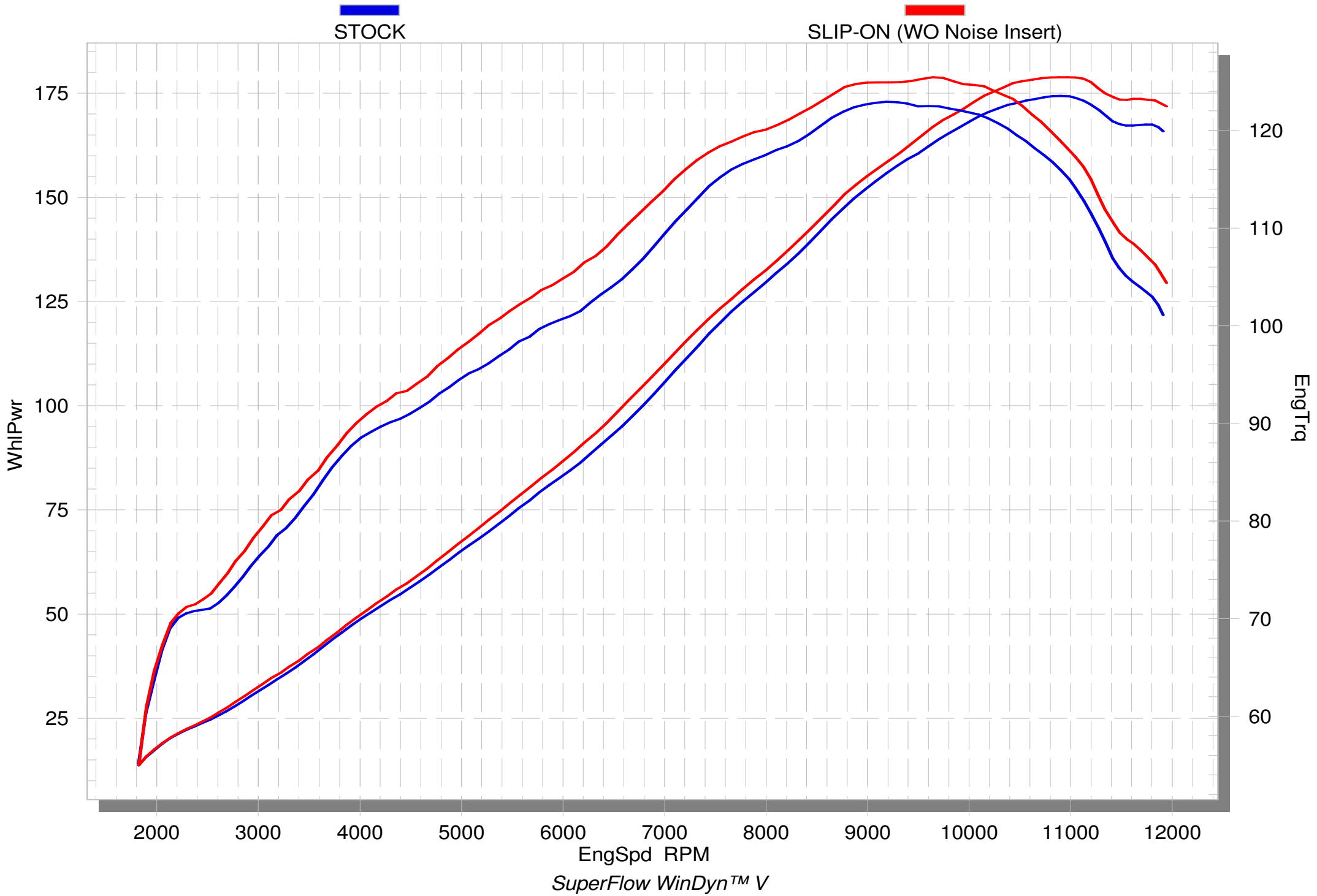

KAWASAKI H2 SX

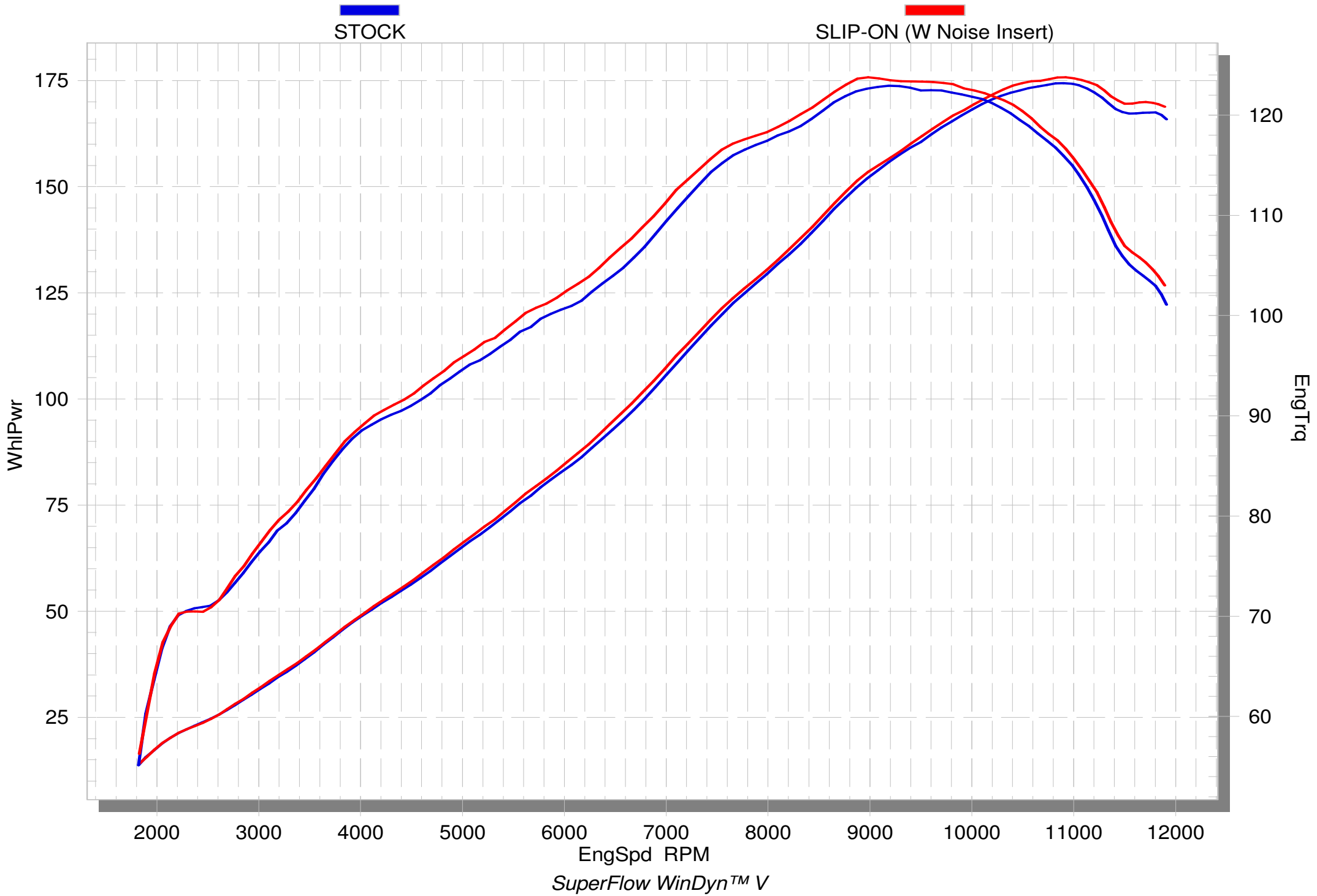

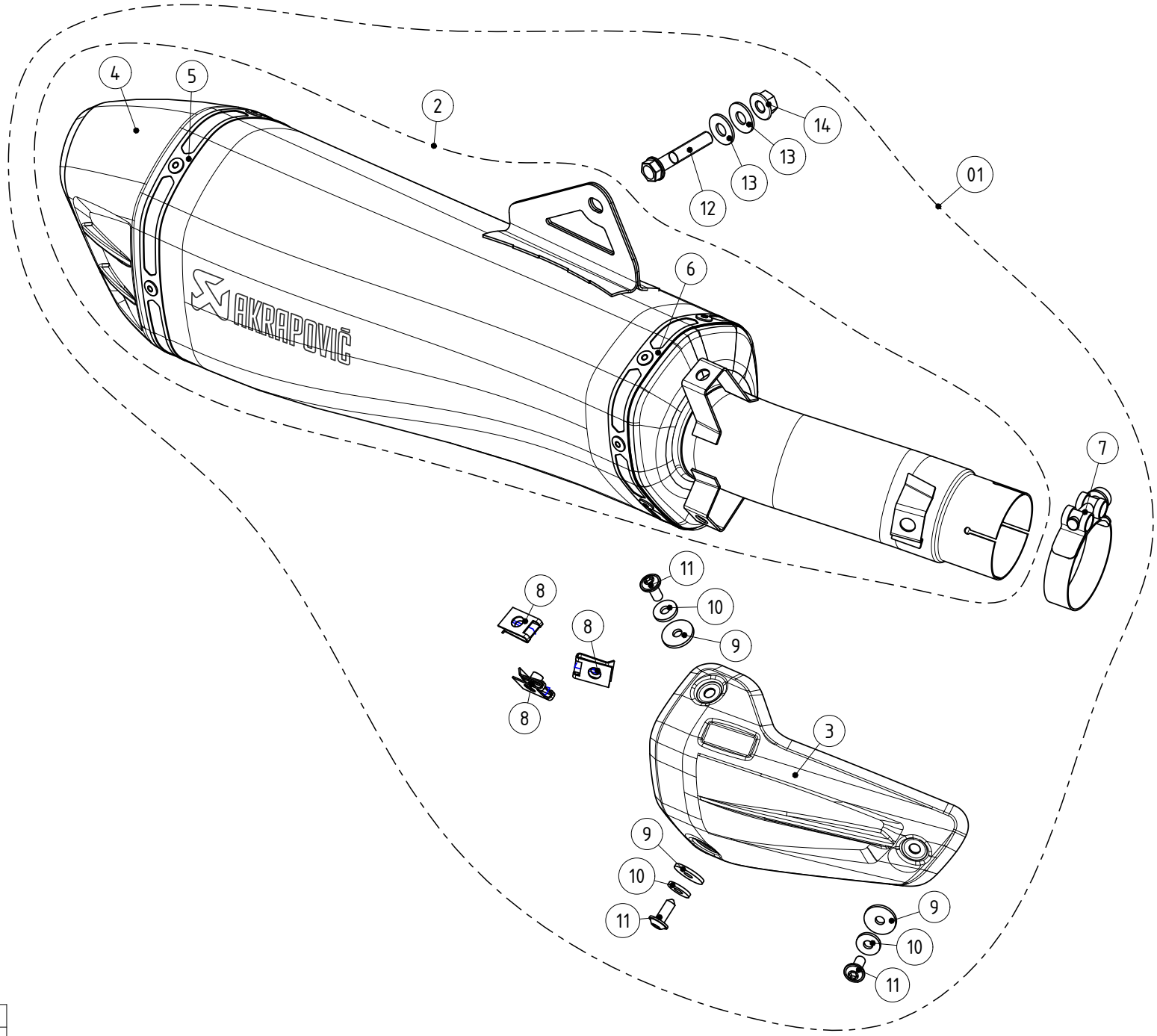

MUFFLER REPAIR KITS	
REPACK	15
SLEEVE	16

No.	SalesCode	Description	Qty.
1	S-K10SO21-HRAABL	slip-on	1
2	M-HRAA00405BL	muffler	1
3	P-HSK10SO2	heat shield CA	1
4	V-EC309	end cap CA	1
5	P-TT64	belt TI for TI sleeve	1
6	P-TT52/1	belt TI for SS sleeve	1
7	P-R103	clamp SS	1
8	P-FN8	nut	3
9	P-DRH1/BAR316	heat resistant washer	3
10	P-DRH4/BAR316	heat resistant washer	3
11	P-FB123	bolt	3
12	P-FB23	bolt	1
13	P-DR86	washer SS	2
14	P-FN12	nut	1
15	P-RPCK207	muffler repack kit	1
16	P-RKS580RAA400	muffler sleeve kit	1
17	V-TUV254	noise insert	2